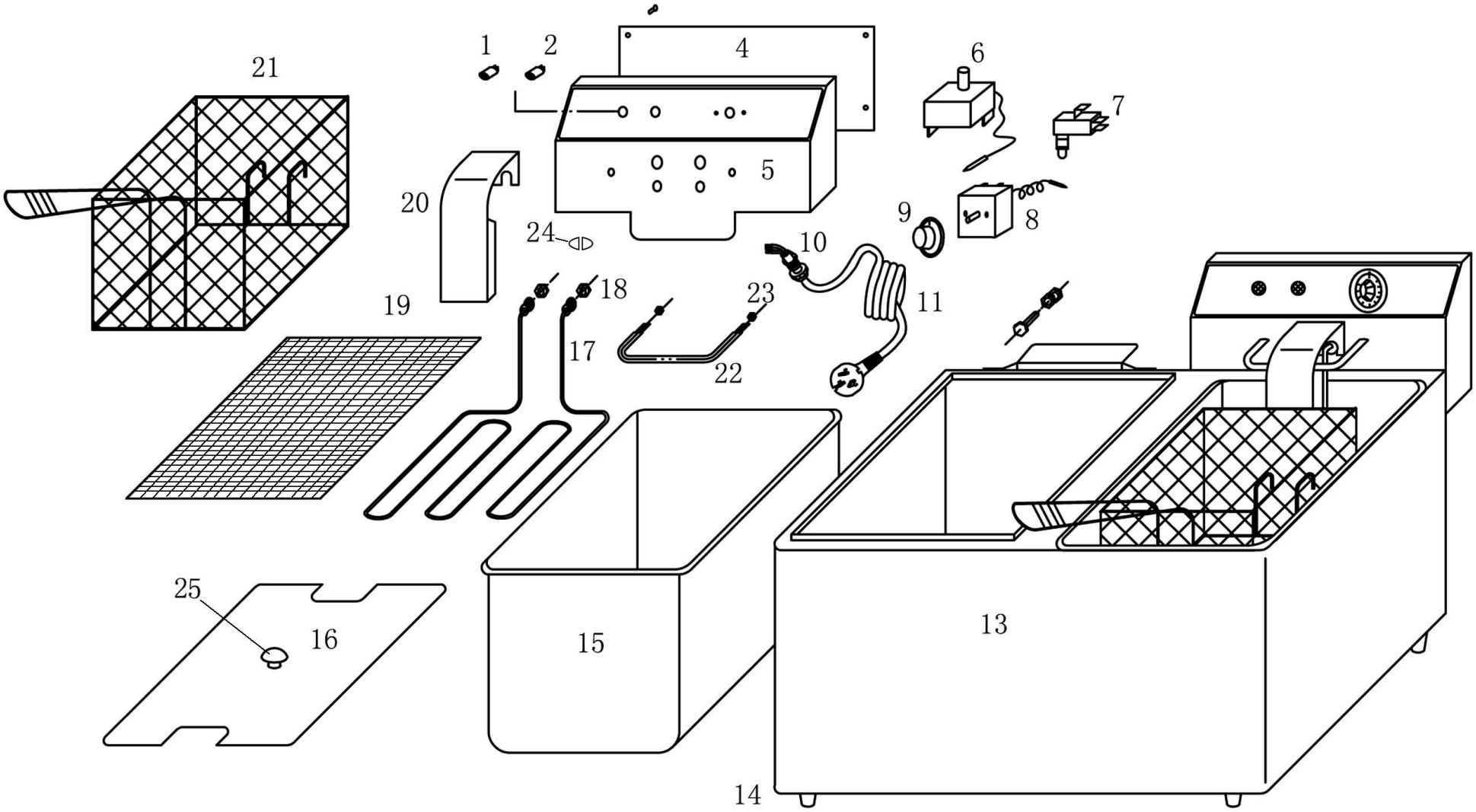


| | | | |
|---|---|---|---|
| Bartscher | Doppel-Fritteuse "SNACK IV"<br>Artikel-Nr.: A162812E | Explosionszeichnung<br>04.01.2016 | Seite 1/2 |

| Pos. | Artikelbeschreibung | Description of item | Artikel Nr./Item No. |
|---|---|---|---|
| 1 | Kontrolllampe, grün 230V, 14A | Green indicator light 230V, 14A | A039883 |
| 2 | Kontrolllampe, gelb 230V, 14A | Yellow indicator light 230V, 14A | A039887 |
| 4 | Abdeckung, hinten | Back cover | A040462 |
| 5 | Abdeckung, vorne | Front cover | A040463 |
| 6 | Sicherheitsthermostat EGO 230°C | Safety thermostat | 016240438 |
| 7 | Mikroschalter, komplett | Microswitch, complete | 016240435 |
| | Mutter z. Mikroschalter | Nut f. microswitch | E0302201242 |
| 8 | Thermostat EGO 220V, 190°C | Thermostat EGO 220V, 190°C | A039882 |
| 9 | Knebel z. Thermostat | Knob f. thermostat | E0301110479 |
| 10 | Zugentlastung | Strain relief | 016240434 |
| 11 | Anschlusskabel m. Stecker | Power cord w. plug | A039896 |
| 13 | Gehäuse | Housing | A040465 |
| 14 | Fuß, Gummi, schwarz Ø 30 x 15 | Base, rubber, black Ø 30 x 15 | A042567 |
| 15 | Becken | Basin | A040035 |
| 16+25 | Deckel m. Griff | Lid w. handle | A040916 |
| 17+18 | Heizkörper | Heating element | A039886 |
| 19 | Krümelsieb | Crumb sieve | A040917 |
| 20 | Abdeckung z. Heizkörper | Cover f. heating element | A040924 |
| 21 | Ersatzkorb 8L, Edelstahl | Substitute basket 8L, stainless steel | 165520 |
| 22+23 | Korbaufhängung | Rod f. hanging basket | 016240426 |
| 24 | Dichtung z. Temperaturfühler | Gasket f. temperature sensor | 016240433 |
| 25 | Griff z. Deckel | Handle f. lid | A040913 |
| o.Abb./no pic. | Schaltkasten, Elektro | Switch box, electric | A040458 |
| o.Abb./no pic. | Stütze m. Verschraubung | Support w. screw connection | A040572 |